“Производственное предприятие “АВТОМАТИКА-ИНВЕСТ”

г.Тула, пр-т Ленина, 119, а/я 182, т/ф: (4872) 31-18-59, тел.: 30-74-65, e-mail: ai@tula.net, URL: http://www.ainvest.ru

КРАН ШАРОВОЙ РЕГУЛИРУЮЩИЙ КШТВ 16-15, 20, 25, 32 с пневмоприводом ПВ-30
КРАН ШАРОВОЙ РЕГУЛИРУЮЩИЙ КШТВ 16-15нж, 20нж, 25нж, 32нж с пневмоприводом ПВ-30
КРАН ШАРОВОЙ РЕГУЛИРУЮЩИЙ КШТВ 25-15, 20, 25, 32 с пневмоприводом ПВ-30
КРАН ШАРОВОЙ РЕГУЛИРУЮЩИЙ КШТВ 25-15нж, 20нж, 25нж, 32нж с пневмоприводом ПВ-30

ТУ 3742-001-39003322-95

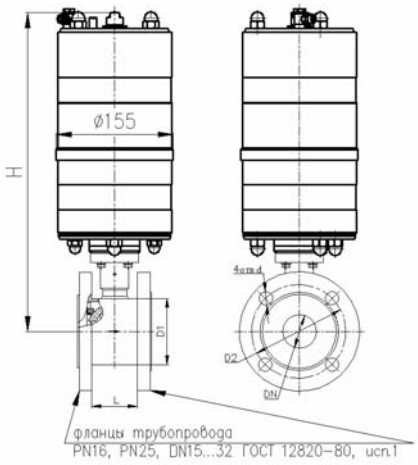

Сертификат соответствия НП "СЦ НАСТХОЛ" № РОСС RU.АЯ45.В05078

Разрешение на применение Федеральной службы по экологическому, технологическому, и атомному надзору № РРС 00-30325

Санитарно-эпидемиологическое заключение Госсанэпидемслужбы России №71.ТЦ.03.374.П.001463.12.04

* Допустимый перепад давления от рабочей температуры

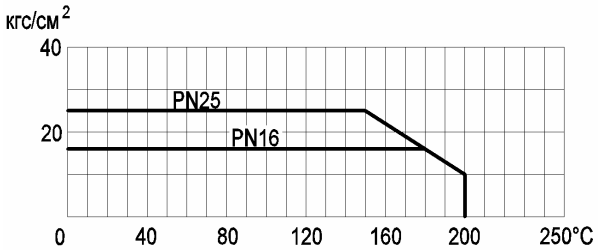

Габаритно-присоединительные размеры, мм

DN	PN, МПа	L*	H	D1	D2	d	Вес крана с приводом, кг
15	1,6; 2,5	50	396 max	∅52	∅65 ± 0,2	∅14	9,0 max
20	1,6; 2,5	50	411 max	∅62	∅75 ± 0,2	∅14	9,2 max
25	1,6; 2,5	50	416 max	∅72	∅85 ± 0,2	∅14	9,5 max
32	1,6; 2,5	58	421 max	∅83	∅100 ± 0,2	∅18	10,0 max

*ориентировочно

Основные технические характеристики

Давление рабочей среды, МПа (кгс/см^2), не более		1,6 (16); 2,5 (25)			
Герметичность затвора крана		класс А по ГОСТ 9544-2005			
Направление подачи рабочей среды		однонаправленное			
Способность пропускная K_V (п.6.40 по ГОСТ Р 52720-2007), м^3/ч		DN15	DN20	DN25	DN32
Пропускная характеристика:	ненормированная (КШТВ)	10	20	30	40
	линейная (КШТВ - Л)	5	10	15	20
	равнопроцентная (КШТВ - Р)	5	10	15	20
Тип присоединения		межфланцевый			
Исполнение уплотнительных поверхностей		1 по ГОСТ 12815-2001			
Климатическое исполнение		У2 (от минус 30 до плюс 50°С)			
Температура рабочей среды, °С		от минус 40 до плюс 200			
Рабочая среда		пищевые среды, нефтепродукты, жидкость, газ, среды, не склонные к полимеризации и не вызывающие ускоренной коррозии применяемых материалов; пар с температурой до 150°С			
Материал корпуса: КШТВ 16(25)-15…32 КШТВ 16(25)-15нж…32нж		углеродистая сталь 20 нержавеющая сталь 12Х18Н10Т			
Материал шаровой пробки		нержавеющая сталь 12Х18Н10Т			
Материалы уплотнений		фторопласт; фторопластовая композиция, графитовая композиция			
Исполнения пневмопривода по самовозврату крана в исходное положение (при пропадании давления воздуха питания)		"НЗ" (для крана с исходным положением “закрыто”) "НО" (для крана с исходным положением “открыто”)			
Исполнения пневмопривода		с пневмопозиционером или электропневмопозиционером с пневмосигнализатором или электросигнализатором с их комбинациями			
Внешнее пневматическое присоединение (штуцеры)		под пластикатную трубку 8 х 1мм, под медную трубку 8 х 1 мм			
Давление воздуха питания пневмопривода с пневмопозиционером, кгс/см^2 с электропневмопозиционером, кгс/см^2		от 2,5 до 6,0 от 3,8 до 4,2			
Давление воздуха управления пневмопозиционера, кгс/см^2		от 0,2 до 1,0			
Ток управления электропневмопозиционера, мА		от 4 до 20			
Загрязненность воздуха питания и управления пневмопривода по ГОСТ 17433-80, не грубее		класс 3			

Примечания

1 По согласованию с заказчиком кран может быть выполнен: с герметичностью затвора, отличающейся от класса А, для насыщенного и перегретого пара (с температурой 150…200°С), с другими строительными длинами и присоединительными размерами, с другим исполнением уплотнительных поверхностей, обогреваемым, абразивостойким.

2 Герметичность и материалы затвора крана для пара 150…200°С согласовываются при заказе.

3 Заполнение опросного листа при заказе кранов по п.1, п.2 Примечания обязательно.

Зам.2 79-2009 D:\DWG\Реклама\рекл-шт\г(1) 16(25)-15...32\рекл-0002-0008 КШТВ 16(25)-15...32 ПВ-30.doc