“Производственное предприятие “АВТОМАТИКА-ИНВЕСТ”
г.Тула, пр-т Ленина, 119, а/я 182, т/ф: (4872) 31-18-59, тел.: 30-74-65, e-mail: ai@tula.net, URL: http://www.ainvest.ru

КРАН ШАРОВОЙ ЗАПОРНЫЙ КШТВГ 16-125, 150, 200
КРАН ШАРОВОЙ ЗАПОРНЫЙ КШТВГ 16-125нж, 150нж, 200нж
КРАН ШАРОВОЙ ЗАПОРНЫЙ КШТВГ 25-125, 150, 200
КРАН ШАРОВОЙ ЗАПОРНЫЙ КШТВГ 25-125нж, 150нж, 200нж

ТУ 3742-001-39003322-95

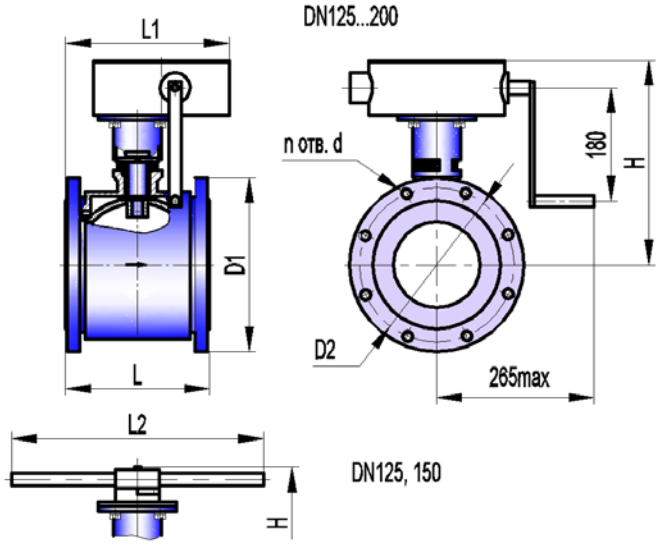

Сертификат соответствия ООО "ЦС “Тульской торгово-промышленной палаты" № C-RU.AE71.B.00381

Разрешение на применение Федеральной службы по экологическому, технологическому, и атомному надзору № РРС 00-30325

Санитарно-эпидемиологическое заключение Госсанэпидемслужбы России №71.ТЦ.04.374.П.000972.12.09

* Допустимый перепад давления от рабочей температуры

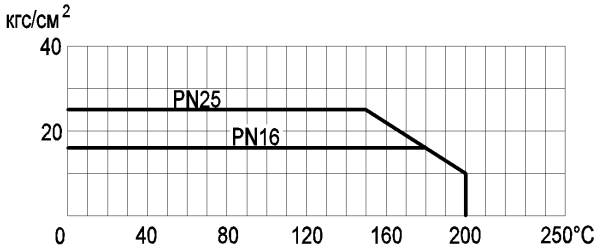

Габаритно-присоединительные размеры, мм

DN	$D_{эф}$	PN, МПа	L*	L1	L2	H	D1	D2	n отв. d	Вес крана, кг
125	110	1,6	180	-	500	290 max	∅245	∅210 ± 0,2	8 отв. M16	25 max
			180	240	-	315 max				30 max
	125		220	-	600	320 max				36 max
			220	260	-	340 max				41 max
	110	2,5	180	-	500	290 max	∅268	∅220 ± 0,2	8 отв. M24	29 max
			180	240	-	315 max				34 max
	125		220	-	600	320 max				40 max
			220	260	-	340 max				45 max
150	138	1,6	220	-	600	320 max	∅280	∅240 ± 0,2	8 отв. ∅22	37 max
			220	260	-	340 max				42 max
		2,5	220	-	600	320 max	∅298	∅250 ± 0,2	8 отв. ∅26	41 max
			220	260	-	340 max				46 max
200	180	1,6	265	280	-	370 max	∅335	∅295 ± 0,2	12 отв. ∅22	59 max
		2,5	250				∅358	∅310 ± 0,2	12 отв. ∅26	65 max

*ориентировочно

Основные технические характеристики

Давление рабочей среды, МПа (кгс/см^2), не более	1,6 (16); 2,5 (25)
Герметичность затвора крана	класс А по ГОСТ 9544-2005
Направление подачи рабочей среды	однонаправленное
Тип присоединения	фланцевый
Исполнение уплотнительных поверхностей	1 по ГОСТ 12815-2001
Климатическое исполнение	У1 (от минус 40 до плюс 50°С)
Температура рабочей среды, °С	от минус 40 до плюс 200
Рабочая среда	пищевые среды, нефтепродукты, жидкость, газ, среды, не склонные к полимеризации и не вызывающие ускоренной коррозии применяемых материалов; пар с температурой до 150°С
Материал корпуса: КШТВГ 16(25)-125...200 КШТВГ 16(25)-125нж...200нж	углеродистая сталь 20 нержавеющая сталь 12Х18Н10Т
Материал шаровой пробки	нержавеющая сталь 12Х18Н10Т
Материалы уплотнений	фторопласт; фторопластовая композиция, графитовая композиция
Тип управления: DN 125,150 DN 200	рукоятка, ручной редуктор ручной редуктор

Примечания

1 По согласованию с заказчиком кран может быть выполнен: для насыщенного и перегретого пара (с температурой 150…200°С; 200…250°С), для рабочих сред с максимальной температурой до плюс 250°С, в климатическом исполнении УХЛ1 только для «нж» (от минус 60 до плюс 50°С), с другими строительными длинами и присоединительными размерами, с другим исполнением уплотнительных поверхностей, двунаправленным, обогреваемым, абразивостойким, с контролем протечки.

2 Герметичность и материалы затвора крана для пара 150…250°С и сред до 250°С согласовываются при заказе.

3 Заполнение опросного листа при заказе кранов по п.1, п.2 Примечания обязательно.

Зам.2 79-2009 24.06.09 D:\DWG\000\Реклама\PN16,25\рекл-кшта(г) 16(25)-125...200\рекл-0021-0001 КШТВГ 16(25)-125...200 РП.doc